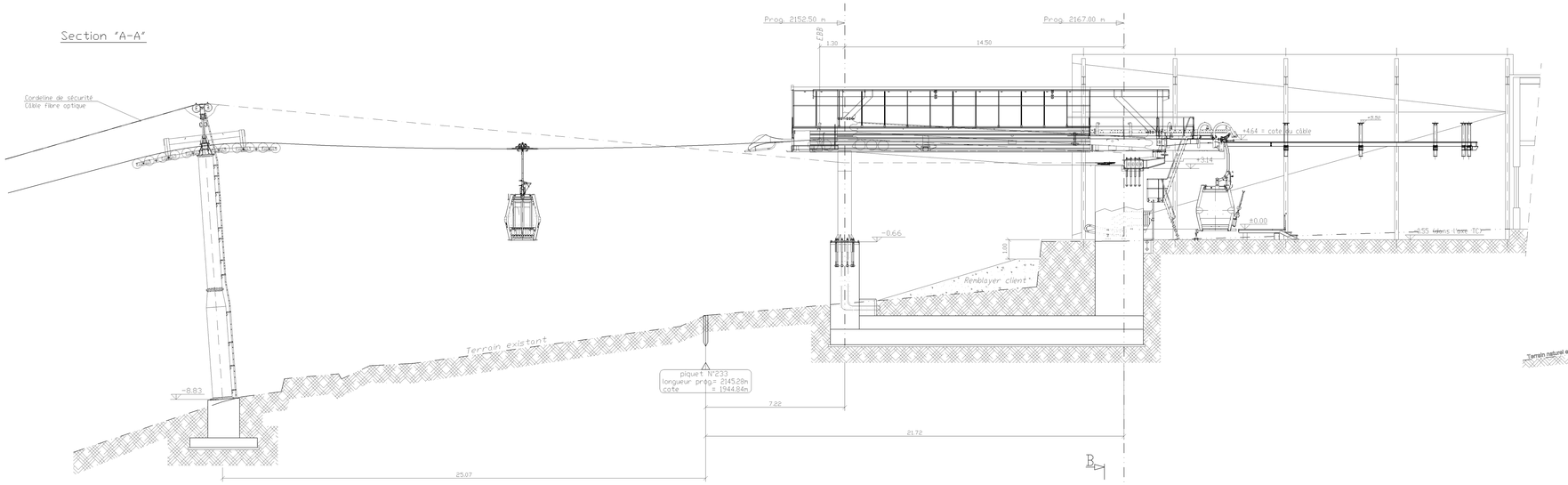

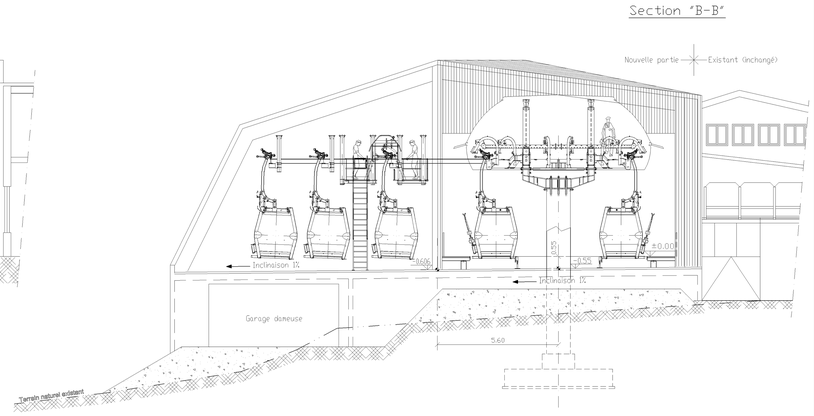

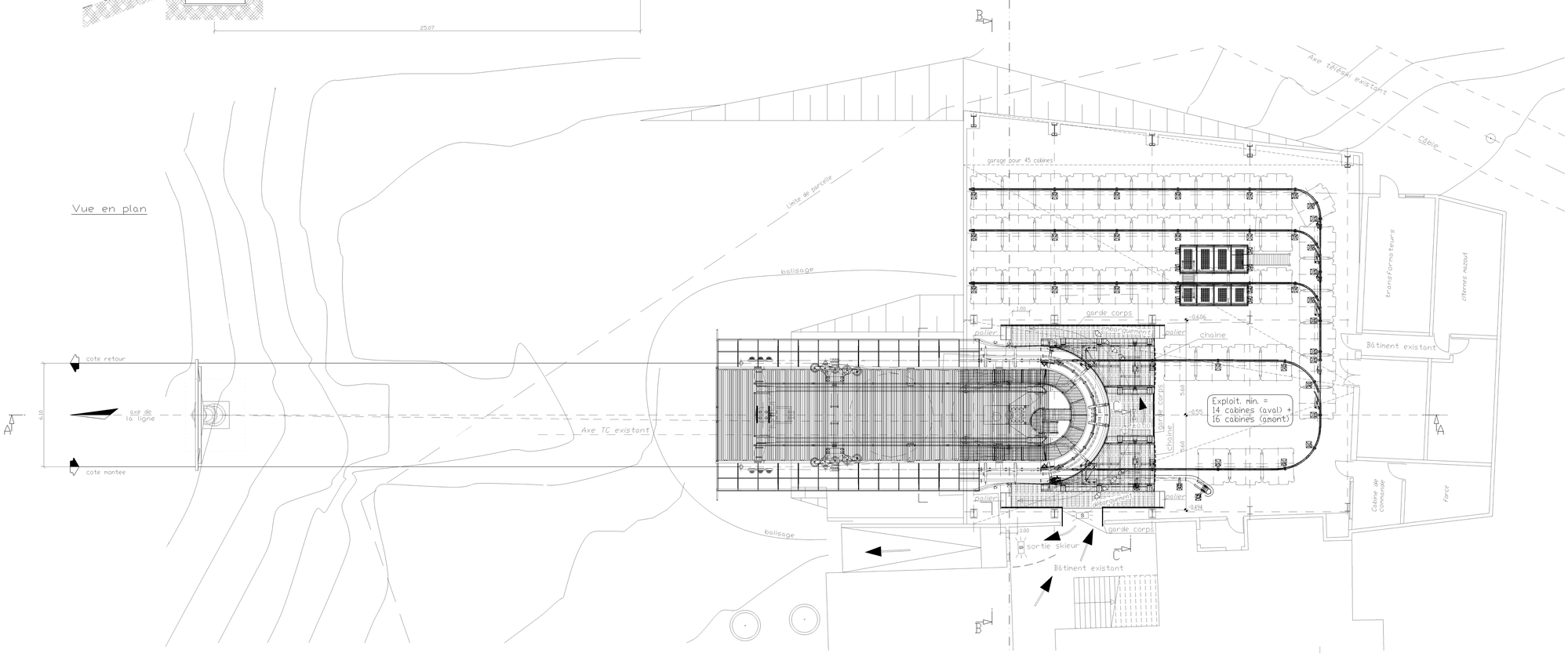

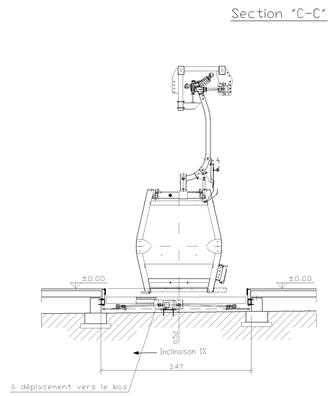

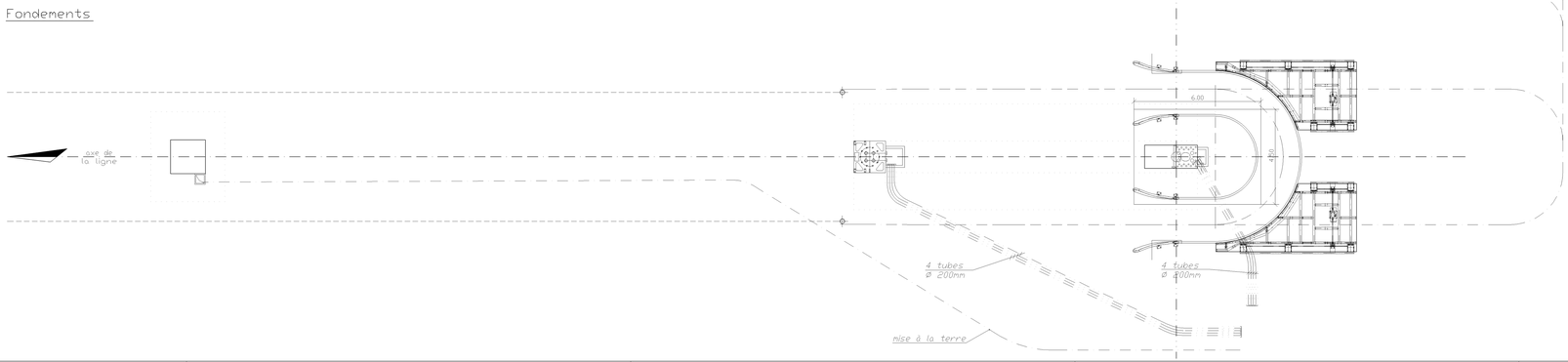

Niveau de débarquement
±0.00 = 1949.32 m.s.m.

POS.	Denomin.	Benennung	Norm.	Mat.	Quant.	Dimens. - Rohmaße	ME		Cod.
REV									
4	MAJ							16.03.06	Venger/BACD Lischer/BACD
3	longueur pylône en station (8.3m), bâtiment existant, bâtiment architecte, niveau dalle							21.11.05	Venger/BACD Bühler/BACD
2	suspensions garage, inclinaison sol							21.11.05	Venger/BACD Bühler/BACD
1	Longueur toiture							25.10.05	Venger/BACD Bühler/BACD
REV.	Modifiche - Änderungen - Modification - Modification							Data / Datum Ok.A / Ok.M	Nome / Name Nome / Nom Controll. / Contrôle Controllo / Contrôle

CABINENLIFT AD AMMERSLAUTON
CABINE SUSPENDUE DETACHABLE
DETACHABLE CONDOLA
TELECABINE DEBRAYABLE

CAB "VILLARS - ROC D'ORSAY"

TOLLERANZ / MESSTOLERANZ
TOLERANCE
ISO 2768-m

DENOMINAZIONE
BENENNUNG ANORDNUNG BERGSTATION, ANTRIEBSSTATION
DESCRIPTION
DENOMINATION STATION AMONT, STATION MOTRICE

ORIGINE / REF. PRINC. / ORIGIN / ORIGEN	DATA / DATUM / DATE / DATE	FOGLIO / FOLIO / FEUILLE / FOLIO	DISEGNATORE / DESSINATEUR / DESIGNER / DISEGNATORE / DIBUJANTE	DATA / DATUM / DATE / DATE	Disegno / Dessin / Drawing / Dibujo / Disegno	N° 40-08284
			Venger Ch.	13-10-2005		
			LIVELLO DI / NIVEAU DE / LEVEL / NIVEL / NIVELLO DI / NIVEAU DE / LEVEL / NIVEL	SCALA / ÉCHELLE / SCALE / ESCALA / SCALA / ESCALA	Grafico / Graphique / Graphic / Gráfico / Grafico	
			Bühler A.	1:20 1:50		
			DATA REVISIONE / DATE REVISION / DATE REVISION / FECHA REVISION / DATA REVISIONE	MOD. / MODIFIÉ / MODIFIED / MODIFICADO / MODIFICATO	kg	File:

Questo disegno è di proprietà della ditta LEITNER che ne vieta ogni riproduzione o cessione a terzi o terzi di oggetti. This drawing is LEITNER's property. Duplication without the permission of LEITNER are prohibited.